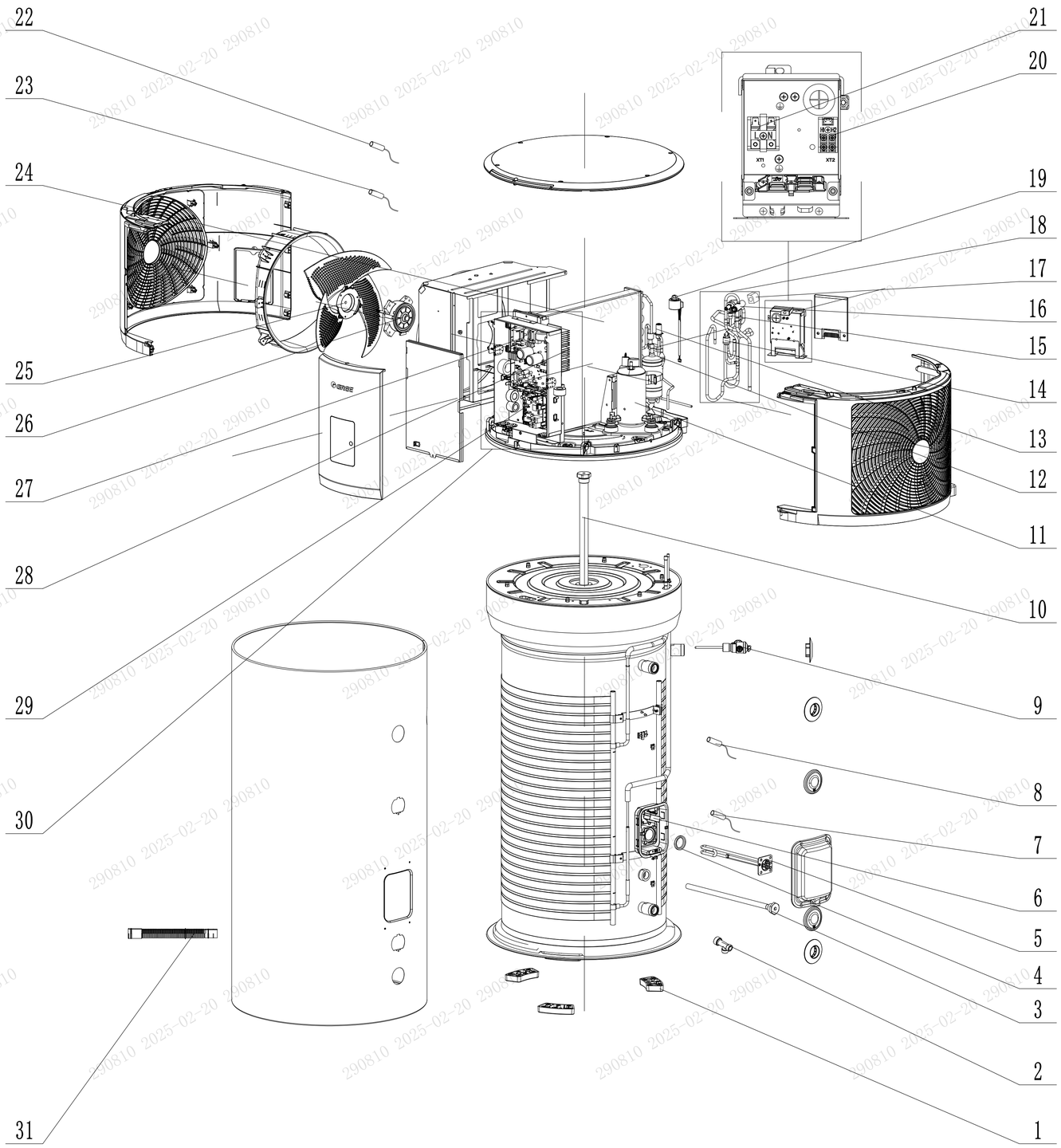

序号	英文名称	中文名称	是否易损件(*)	备注
31	Drain Pipe	吹塑排水管	*	
30	Electric Box Assy	电器盒部件		
29	Main Board	主板	*	WZF220C
28	Radiator	散热器	*	
27	Main Board	主板	*	WZF020B
26	Brushless DC Motor	无刷直流电机	*	
25	Axial Flow Fan	轴流风叶	*	
24	Condenser Assy	冷凝器部件	*	
23	Tube sensor	感温包	*	20KT(黑)
22	Temperature Sensor	感温包	*	20KT/15KS/50KT
21	Terminal Board	接线板	*	电源接线板
20	Terminal Board	接线板	*	通讯专用接线板
19	Electric Expand Valve Fitting	电子膨胀阀线圈	*	
18	4-Way Valve Assy	四通阀部件		
17	4 Way Valve Coil	四通阀线圈	*	
16	4-Way Valve	四通阀	*	
15	Nozzle for Adding Freon	注氟嘴	*	
14	Pressure Protect Switch	压力开关	*	
13	Electronic Expansion Valve	电子膨胀阀	*	
12	Strainer	过滤器	*	
11	Compressor and Fittings	压缩机及其配件	*	
10	Magnesium Bar Sub-Assy	镁棒组件	*	纵向
9	Relief Valve	安全阀(TP)	*	出水口TP阀
8	Temperature Sensor	感温包	*	50KT(红)
7	Temperature Sensor	感温包	*	50KT(白)
6	Thermostat	温控器	*	
5	Electric Heater	电热元件	*	
4	Gasket (Rubber) (Electric Heating)	密封垫(橡胶)(电加热)	*	
3	Magnesium Bar Sub-Assy	镁棒组件	*	横向
2	Water Pipe Connector	水管接头(三通)	*	
1	Water Tank Bottom Feet	水箱底脚	*	

发放单位	
13	标管
201	家工
22	质控
24	采购
29	出口 ✓
361	商工
43	钣金
44	喷塑
46	两器
47	管一
48	模具
49	筛选
50	控制
51	空四
55	管二
58	试制
61	巴西
62	重庆
63	合肥

是否属于客户化物料	
是	
否	✓
使用范围	
通用	
出口	✓
内销	

地点	状态
管一	是否需再加工
管二	是否需再加工

借通用登记

物料状态	
	钣金
	喷塑
	两器
	管路
	机加件
	采购
	注塑
	喷涂
	丝印
	控制
	预装
	下料
	发泡
	壳管

标记	处数	分区	更改文件号	签名	年月日
设计	胡英		20240511	标准化	
审核				数据审核	
工艺				审定	
会签				批准	

材料：

产品型号 GRS-2.3Pd/TD200ANpH-K

图样标记 | 重量 | 比例 1:10

共 1 页 第 1 张

GREE

爆炸图

物料编码：GRS2.3PdTD200ANpHK.BZ000000

图幅：A2

290810 2025-02-20